DOMO NERLITE®

Solución de Iluminación Uniforme

El extenso rango de productos NERLITE de Microscan puede iluminar cualquier parte o marca para la visión artificial exitosa y aplicaciones de auto ID.

Los iluminadores de domo son una fuente económica de luz uniforme, difusa. Su extenso y sólido ángulo de iluminación soporta superficies curvas, brillantes u obstaculizadas. Son una alternativa de costo efectivo para los iluminadores NERLITE CDI para aplicaciones que no requieran un componente de iluminación en eje.

Domo: Un Vistazo

- *Diseños con objetivo general ampliamente utilizados y económicos*
- *Integrado fácilmente*
- *Iluminación LED continua o estroboscópicamente difusa*

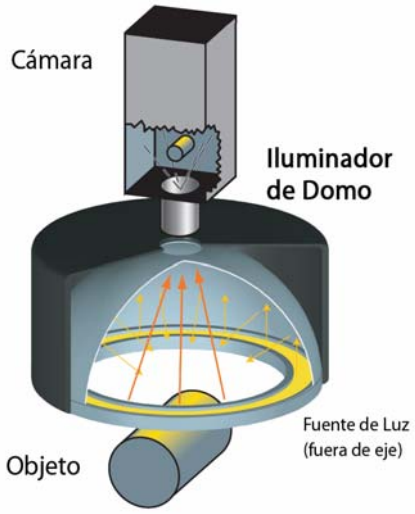

Ejemplo de Iluminación:

Objeto

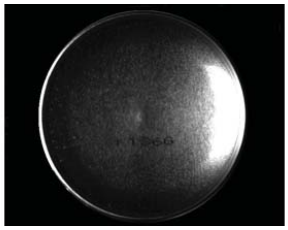

Imagen Resultante

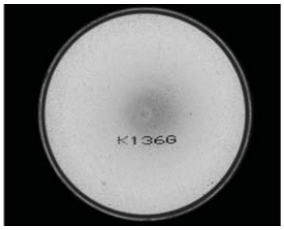

Fondo de la lata de aerosol: La iluminación uniforme de superficie cóncava da como resultado un contraste versus caracteres impresos.

Ejemplos de Aplicación

- Ilumina superficies difusas o especulares, así como planas o curvas
- Inspección de etiquetas para CD/DVD
- Inspección de superficies en busca de contaminantes (partículas, residuos)

For more information on this product, visit www.microscan.com.

MICROSCAN®

Especificaciones y Opciones de Domo NERLITE®

DOMO 150

DESCRIPCIÓN	nm/K	FLUJO CONTINUO	FLUJO ESTROBOSCÓPICO	LUX
DOMO-150, Rojo Continuo	636 nm	80 mA		950
DOMO-150, Rojo Estroboscópico	636 nm		1.6 A pk	9500
DOMO-150, Blanco Continuo	6500 K	160 mA		2270
DOMO-150, Blanco Estroboscópico	6500 K		3.2 A pk	22700
DOMO-150, Azul Continuo	470 nm	160 mA		1960

Apertura de Luz: 4” (102 mm) diámetro
Peso: 18 oz. (510 g)
Dimensiones: ∅ 6.19” (157.3 mm) x D 3.28” (83.3 mm)

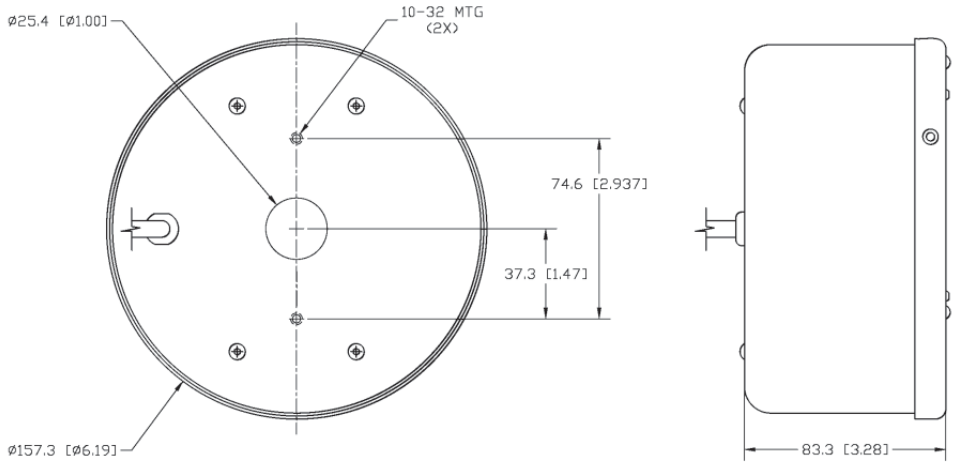

ENTORNO
Temperatura de Operación: 0° a 40° C (32° a 104° F)
Temperatura de Almacenamiento: 0° a 50° C (32° a 122° F)
Humedad: hasta 95% (sin condensar)

PARÁMETROS DE ILUMINACIÓN
Apertura de Luz Definida: Área de salida de luz del iluminador coaxial.

FUENTE DE LUZ
Tipo: Salida alta de LED
Salida de Luz: Lux (lumen por metro cuadrado)
Ciclo de Vida Esperado: 50,000 horas (LED Rojo)
Ciclo de Vida Esperado: 10,000 horas (LED Azul, Blanco)
Seguridad Óptica: EN 60825-1: Clase 1 (LED Rojo, Blanco); Clase 2 (LED Azul)

CONECTOR
Tipo: 15 cm. (4.5 m) cable integrado con vuelo de conducción

ELÉCTRICO
Energía (Modelos Continuos): 24 VDC +/– 1%
Energía (Operación Estroboscópica): 1 milésima de segundo de latitud de pulso máximo, 6% máximo de ciclo servicio. Se requiere el uso del controlador de series NERLITE NL-200.

CUMPLIMIENTO CE

CERTIFICACIÓN ISO
Certificado ISO 9001:2008 Sistema de Administración de Calidad

©2010 Microscan Systems, Inc. SP051A-E 04/10
La Ingeniería de Aplicaciones de Microscan se encuentra disponible para asistirle con evaluaciones. Los resultados pueden variar dependiendo en la calidad del símbolo. **Garantía**–Un año de garantía limitada en partes y mano de obra. Garantía de tres años disponible con el registro en línea del producto.

MICROSCAN®

Microscan Systems Inc.
Tel 425 226 5700 / 800 251 7711
Fax 425 226 8250

Microscan Europe
Tel 31 172 423360 / Fax 31 172 423366

Microscan Asia Pacific
Tel 65 6846 1214 / Fax 65 6846 4641

www.microscan.com
Product Information: info@microscan.com
Auto ID Support: helpdesk@microscan.com
Vision Support: visionsupport@microscan.com
NERLITE Support: nerlitesupport@microscan.com